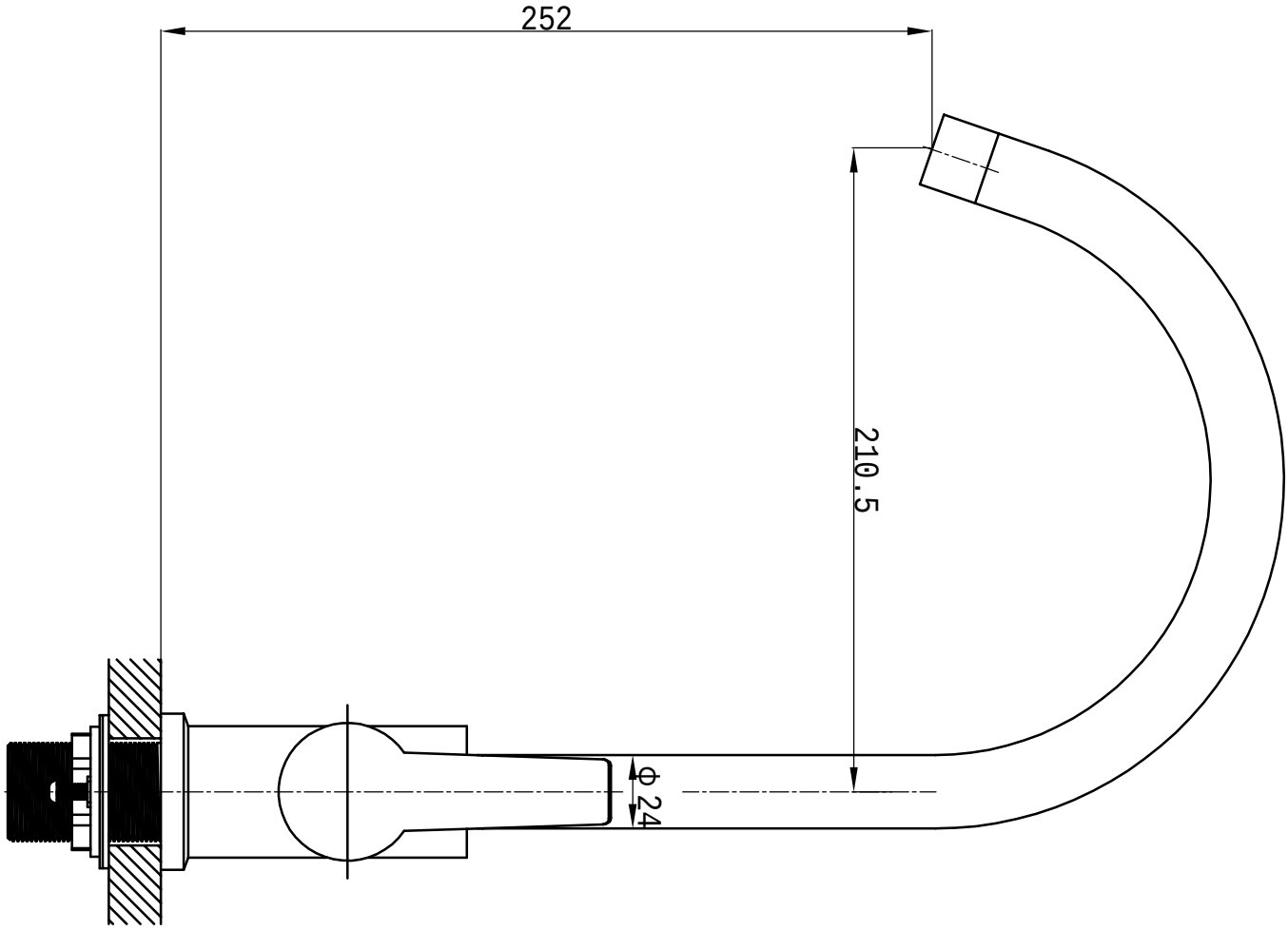
252
210.5
Φ24

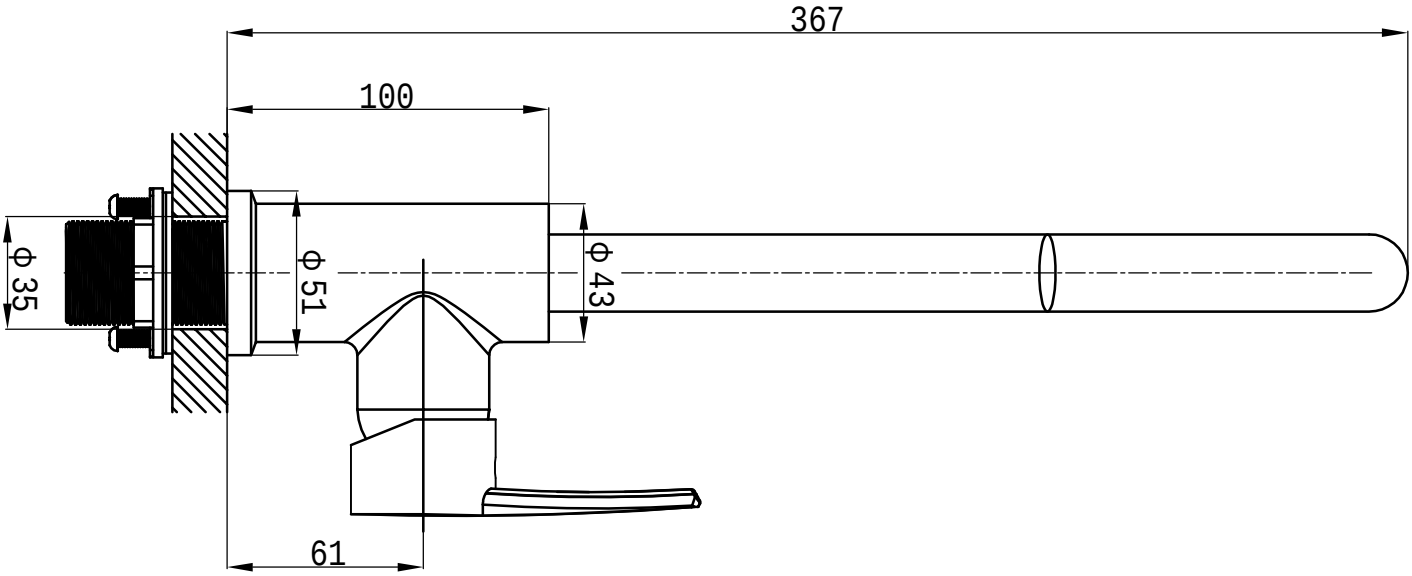
367
100
Φ35
Φ51
Φ43
61