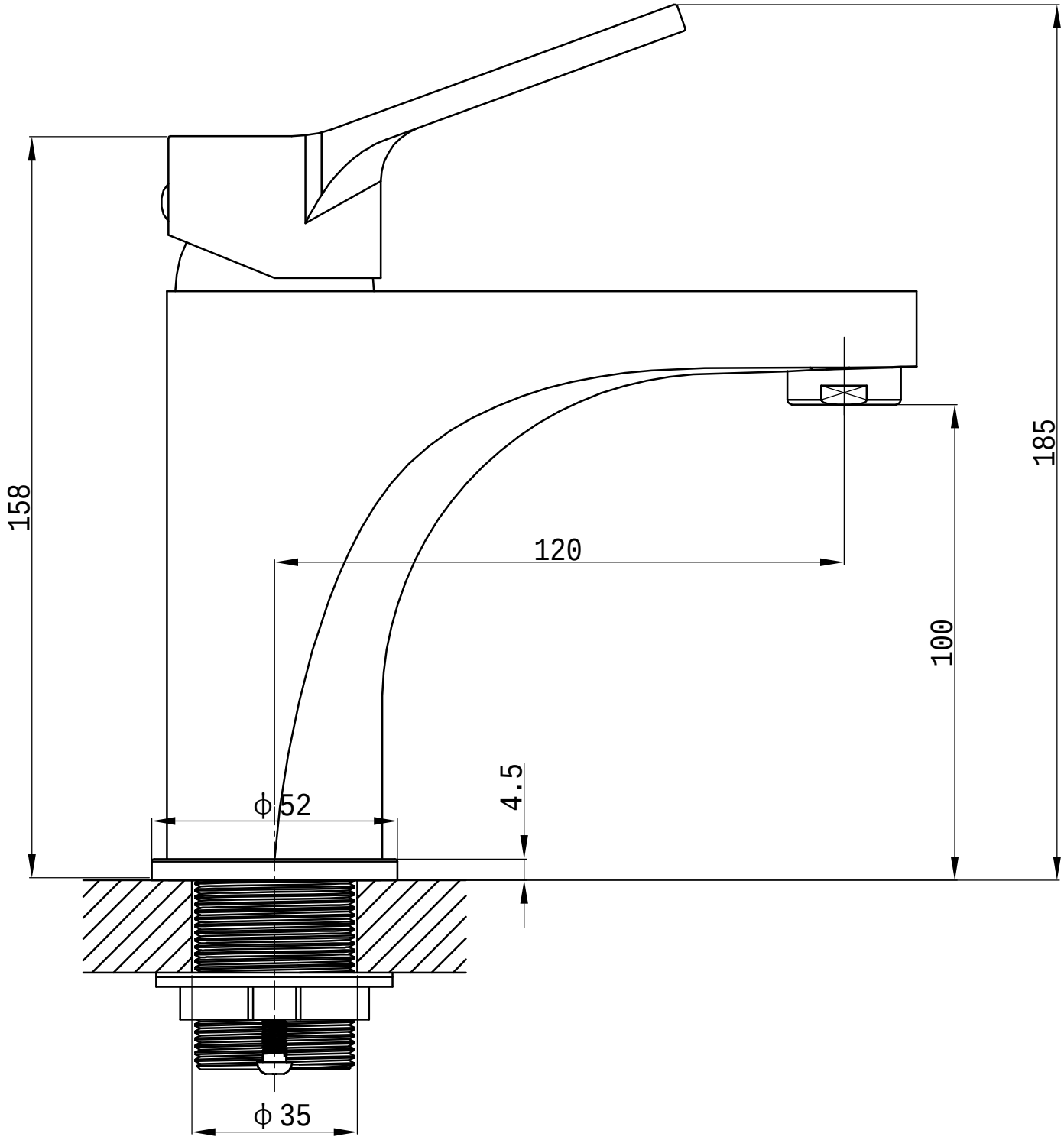
158
185
120
100
4.5
ϕ52
ϕ35